SAVE VTR 250/B R 1000W

Gaminio numeris: **#488822**

Darbinis režimas: **Standartinis kišeninių filtrų rinkinys**

Gaivus ir švarus oras kiekvienuose namuose

Daugiau informacijos rasite mūsų internetiniame kataloge

Techniniai parametrai

Įrenginys		
Dažnis	50;60	Hz
Nominali įtampa	230	V
Fazės	1~	
Rekomenduojamas saugiklis	10 A	
Apsaugos klasė	IP24	
Valdymo tipas	Tolygus	
Produkto tipas	Rekuperatorius	
Temperatūra	-20 į 40	°C
Tiekiamo oro ventiliatorius		
El. galia (P1), tiekiamo oro ventiliatorius	81	W
Tiekiamo oro filtras		
Oro tiekimo filtras	ePM1 60%	
Ištraukiamo oro ventiliatorius		
El. galia (P1), ištraukiamo oro ventiliatorius	81	W
Ištraukiamo oro filtras		
Oro ištraukimo filtras	ePM10 60%	
Šildytuvas		
Šildytuvo tipas	Elektros	
Pirminis pašildytuvas		
Tiekiamas galingumas, šildymo sekcija	1	kW
Šilumokaitis		
Rotoriaus pavara	Kintamas greitis	
Šilumokaitis	Rotacinis	
Kita		
Ventiliatoriaus valdymas	Tolygus įtampos valdymas	
Monatavimo tipas	Vertikalus	
Oro tiekimo pusė	Dešinė	
Spalvotas korpusas		
Spalvotas korpusas	Baltas	
Korpuso spalva, RAL	RAL 9010	
Išmatavimai ir svoriai		
Svoris	56	kg
ERP		
Bazinio įrenginio energetinė klasė	A	
Bazinio įrenginio su priedais energetinė klasė	A	
ErP atitiktis	ErP 2016;ErP 2018	

Išmatavimai

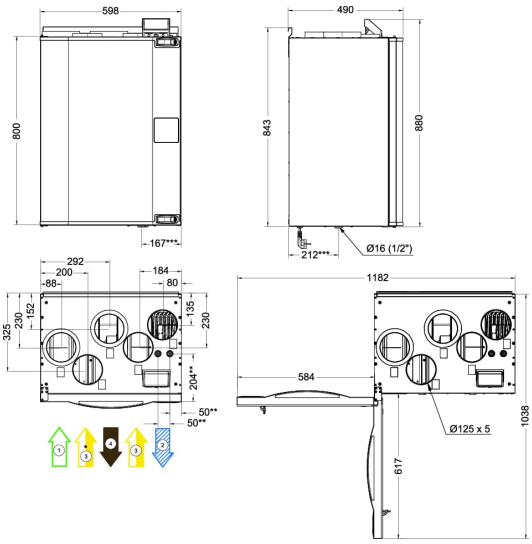

*** Gartraukio jungtis**	
** Vandens baterijos jungtys	
*** Drenažo jungtis	

1	**Lauko oras**
2	Tiekiamas oras
3	Ištraukiamas oras
4	Šalinamas oras

⚠ Rekomenduojamas mažas oro srautas yra už leistino diapazono

⚠ Rekomenduojamas didelis oro srautas yra už leistino diapazono

Tiekimo - Našumo kreivės

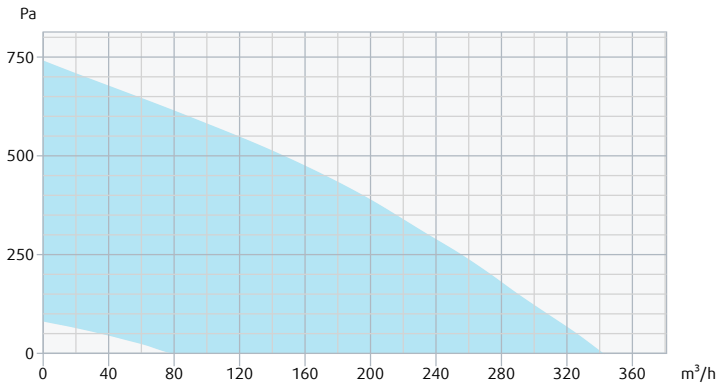

Ištraukimas - Našumo kreivės

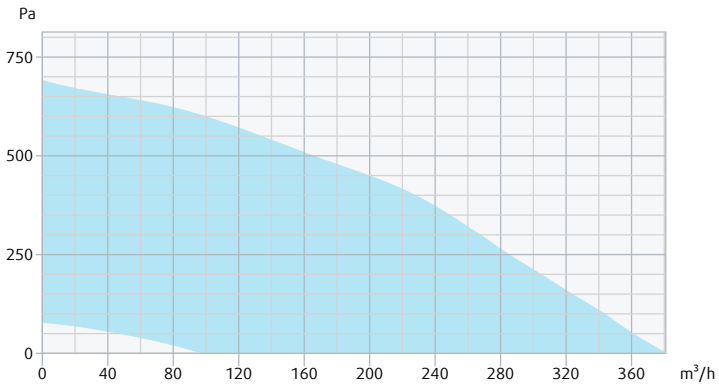

Vienetas	Tiekimo	Ištraukimas
Oro tankis	1,204 kg/m³	
	Vasara	**Žiema**
Tiekiamo oro temperatūra	-	-20,0 °C

Accessories

602-10/B Cookerhood S.Steel (47562)
722-10/B TENDER Wall 900 steel (78977)
772-10/B OPAL Free 900 steel (78972)
CB 125-0,6 230V/1 kanal. šild. (5289)
CB 125-1,8 230V/1 kanal. šild. (5377)
CEC Cable w/plug 15m (306594)
Ceiling Mounting kit VTR250L (151640)
CLASSIC - B White (326802)
CVVX 125 Combi grille, white (26422)
Duct Cover White VTR 250/B (156360)
FK 125 apkaba (1608)
Gateway Modbus RTU to TCP/IP (462985)
jutiklis/IR24-P (6995)
KRM-X-1 (237979)
LDC 125-900 triukšmo slop. (5191)
MONOLIT - B S.Steel (326801)
OG Ø 125 Black (486800)
OG Ø 125 Zinc-Magnesium (487400)
Preheater KIT 230V (142852)
PSS20 transformatorius 24V (202692)
PTC - DN125 - 1.2 kW (215133)
RMK-T (153548)
RVAZ4 24A Pavara 0-10V (9862)
SAVE CONNECT 2.0 (399999)
SAVE LIGHT White (319118)
SAVE TOUCH White (138077)
Siphon Set for SAVE Units (473791)
SPI-125 C Iris Sklendė (6751)
Systemair-1 CO2 duct sensor (14906)
Systemair-E CO2 sensor (14904)
TUNE-R-125-3-M1 (311938)
TUNE-R-125-3-M2 (311948)
TUNE-R-125-3-M4 (311968)
TUNE-R-125-3-M5 (311978)
VAV/CAV conversion kit (140777)
VBC 125-3 vand. kaloriferis (9839)
X-782-10/B STIL Wall 600 steel (78973)
ZTR 15-0,4 trieigis vožt. (9670)
ZTV 15-0,4 dvieigis vožt. (9829)

602-10/B Cookerhood White (47561)
762-10/B OPAL Wall 600 steel (78970)
BF VTR 250 STD kit (145923)
CB 125-1,2 230V/1 kanal. šild. (5290)
CEC Cable w/plug 12m (24782)
CEC Cable w/plug 6m (24783)
Ceiling Mounting kit VTR250R (151641)
CVVX 125 Combi grille, black (26421)
CWK 125-3-2,5 kanal. auš. (30021)
Duct sensor -30-70C (211524)
Flowgrid 190 mm kit (151642)
jungtis Ø 125/1,0 (2556)
KNX Modbus Gateway (380121)
LDC 125-600 triukšmo slop. (5190)
Modbus RTU to TCP gateway (454345)
MONOLIT - B White (326800)
OG Ø 125 White (477990)
Plastic Drainage kit (146077)
Pressure guard with pitot tube (212987)
PTC - DN125 - 0.8 kW (215132)
RMK (153549)
RS-24V (159484)
SAVE CONNECT (323606)
SAVE LIGHT Black (319119)
SAVE TOUCH Black (138078)
SAVE Wall Mounted Kit (140736)
SPI-125 C Iris Sklendė (6751)
Surface sensor -30-150C (211523)
Systemair-E CO2 RH Temperature (211522)
TG-R5/NTC10-01 (211525)
TUNE-R-125-3-M1 (311938)
TUNE-R-125-3-M2 (311948)
TUNE-R-125-3-M5 (311978)
USB-Nano-485 (282047)
VBC 125-2 vand. kaloriferis (5457)
WHC VTR 250/B (156370)
X-782-10/B STIL Wall 900 steel (78974)
ZTR 15-0,6 trieigis vožt. (6573)
ZTV 15-0,6 dvieigis vožt. (6571)

Dokumentai

Aptarnavimo ir priedų montavimo instrukcija
Certificate Passive House Institute - SAVE VTR 250
Commissioning record
Control panel installation quick guide
Disassembly guide
Electrical diagrams for accessories
Energy label placement quick guide
EPD_166766_Systemair_SAVE_VTR_250_B__json
EPD_166766_Systemair_SAVE_VTR_250_B__pdf
Eurovent sertifikatas (Anglų k.)
Modbus parametrų sąrašas (Anglų k.) 2026-08-24
Montavimo, naudojimo ir priežiūros instrukcija
SAVE CONNECT 2.0 instrukcija
Schematic layout and description of components
Technical fiche
Wiring diagram