SAVE VTR 350/B L

Gaminio numeris: **#488921**

Darbinis režimas: **Standartinis panelinių filtrų rinkinys**

Gaivus ir švarus oras kiekvienuose namuose

Daugiau informacijos rasite mūsų internetiniame kataloge

Techniniai parametrai

Įrenginys		
Dažnis	50;60	Hz
Nominali įtampa	230	V
Fazės	1~	
Rekomenduojamas saugiklis	10 A	
Apsaugos klasė	IP24	
Valdymo tipas	Tolygus	
Produkto tipas	Rekuperatorius	
Temperatūra	-20 į 40	°C
Variklio tipas	EC	
Tiekiamo oro ventiliatorius		
El. galia (P1), tiekiamo oro ventiliatorius	169	W
Tiekiamo oro filtras		
Oro tiekimo filtras	ePM1 60%	
Ištraukiamo oro ventiliatorius		
El. galia (P1), ištraukiamo oro ventiliatorius	169	W
Ištraukiamo oro filtras		
Oro ištraukimo filtras	ePM10 50%	
Šildytuvas		
Šildytuvo tipas	Elektros	
Pirminis pašildytuvas		
Tiekiamas galingumas, šildymo sekcija	1.67	kW
Šilumokaitis		
Rotoriaus pavara	Kintamas greitis	
Šilumokaitis	Rotacinis	
Kita		
Ventiliatoriaus valdymas	Tolygus įtampos valdymas	
Monatavimo tipas	Vertikalus	
Oro tiekimo pusė	Kairė	
Spalvotas korpusas		
Spalvotas korpusas	Baltas	
Korpuso spalva, RAL	RAL 9010	
Išmatavimai ir svoriai		
Svoris	66	kg
ERP		
Bazinio įrenginio energetinė klasė	A	
Bazinio įrenginio su priedais energetinė klasė	A	

Išmatavimai

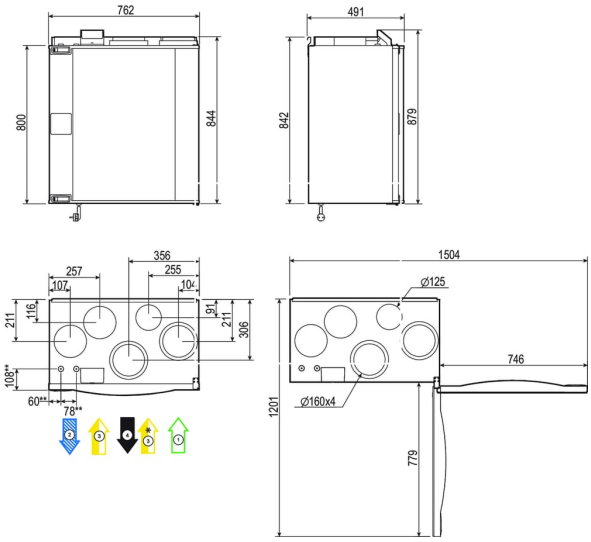

* Gartraukio jungtis

** Vandens baterijos jungtys

*** Drenažo jungtis

1	Lauko oras
2	Tiekiamas oras
3	Ištraukiamas oras
4	Šalinamas oras

⚠ Rekomenduojamas mažas oro srautas yra už leistino diapazono

⚠ Rekomenduojamas didelis oro srautas yra už leistino diapazono

Tiekimo - Našumo kreivės

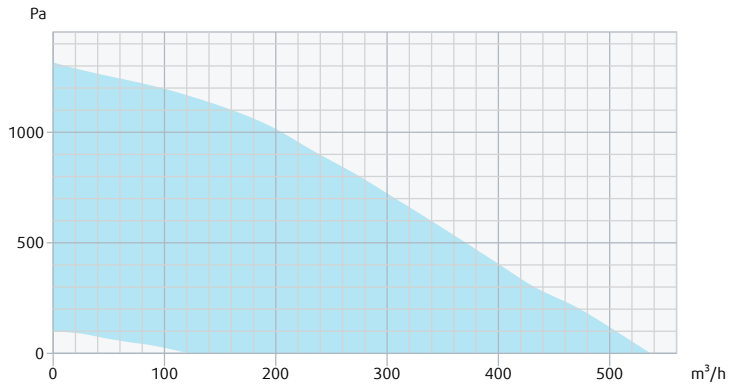

Ištraukimas - Našumo kreivės

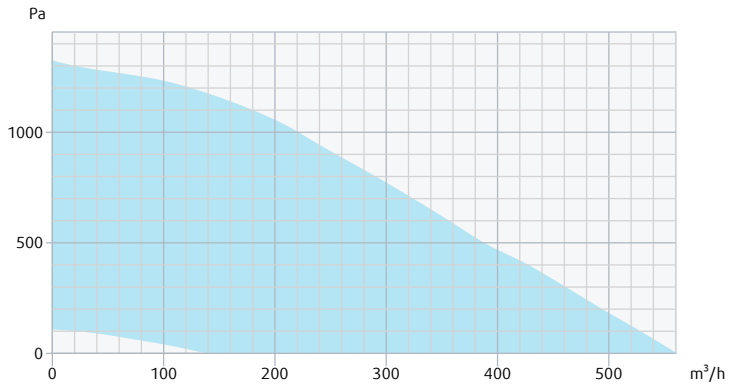

Vienetas	Tiekimo	Ištraukimas
Oro tankis	1,204 kg/m³	
	Vasara	**Žiema**
Tiekiamo oro temperatūra	-	-20,0 °C

Accessories

602-10/B Cookerhood S.Steel (47562)
602-10/B Cookerhood White (47561)
722-10/B TENDER Wall 900 steel (78977)
762-10/B OPAL Wall 600 steel (78970)
772-10/B OPAL Free 900 steel (78972)
CB 160-1,2 230V/1 kanal. šild. (5291)
CB 160-2,1 230V/1 kanal. šild. (5292)
CB 160-2,7 230V/1 kanal. šild. (5382)
CB 160-5,0 400V/2 kanal. šild. (5383)
CE/CD-diverting plug 4pin (37367)
CEC Cable w/plug 12m (24782)
CEC Cable w/plug 15m (306594)
CEC Cable w/plug 6m (24783)
CLASSIC - B White (326802)
CVVX 160 Combi grille, black (25394)
CVVX 160 Combi grille, white (25396)
CWK 160-3-2,5 kanal. auš. (30022)
Duct Cover VTR 300/350 (113489)
Duct sensor -30-70C (211524)
FK 160 apkaba (1610)
Gateway Modbus RTU to TCP/IP (462985)
jungtis Ø 160/1,0 (2558)
jutiklis/IR24-P (6995)
KNX Modbus Gateway (380121)
KRM-X-1 (237979)
LDC 160-600 triukšmo slop. (5192)
LDC 160-900 triukšmo slop. (5193)
M-SG 025/418x418-20mm (311696)
Modbus RTU to TCP gateway (454345)
MONOLIT - B S.Steel (326801)
MONOLIT - B White (326800)
OG Ø 160 Black (486900)
OG Ø 160 White (466900)
OG Ø 160 Zinc-Magnesium (487500)
PF VTR 300/350 STD kit (246659)
Preheater KIT 230V (142852)
Pressure guard with pitot tube (212987)
PSS20 transformatorius 24V (202692)
RMK (153549)
RMK-T (153548)
RS-24V (159484)
RVAZ4 24A Pavara 0-10V (9862)
SAVE CONNECT (323606)
SAVE CONNECT 2.0 (399999)
SAVE LIGHT Black (319119)
SAVE LIGHT White (319118)
SAVE TOUCH Black (138078)
SAVE TOUCH White (138077)
SAVE Wall Mounted Kit (140736)
Siphon Set for SAVE Units (473791)
SPI-160 C Iris Sklendė (6753)
Surface sensor -30-150C (211523)
Systemair-1 CO2 duct sensor (14906)
Systemair-E CO2 RH Temperature (211522)
Systemair-E CO2 sensor (14904)
TG-R5/NTC10-01 (211525)
TUNE-R-160-3-M1 (311939)
TUNE-R-160-3-M2 (311949)
TUNE-R-160-3-M5 (311979)
USB-Nano-485 (282047)
VAV/CAV conversion kit (140777)
VBC 160-2 vand. kaloriferis (5458)
VBC 160-3 vand. kaloriferis (9840)
WHC VTR 350 (141700)
X-782-10/B STIL Wall 600 steel (78973)
X-782-10/B STIL Wall 900 steel (78974)
ZTR 15-0,4 trieigis vožt. (9670)
ZTR 15-0,6 trieigis vožt. (6573)
ZTV 15-0,4 dvieigis vožt. (9829)
ZTV 15-0,6 dvieigis vožt. (6571)

Dokumentai

Aptarnavimo ir priedų montavimo instrukcija
Commissioning record
Control panel installation quick guide
Electrical diagrams for accessories
Energy label placement quick guide
Eurovent sertifikatas (Anglų k.)
Modbus parametrų sąrašas (Anglų k.) 2026-08-24
Montavimo, naudojimo ir priežiūros instrukcija
SAVE CONNECT 2.0 instrukcija
Schematic layout and description of components
Technical fiche